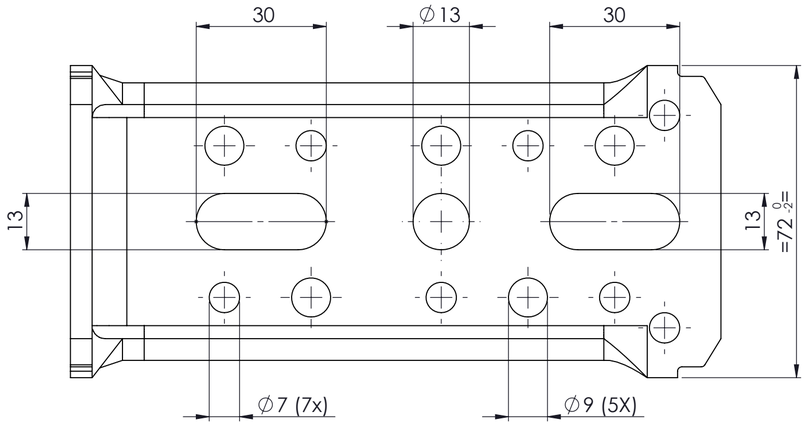


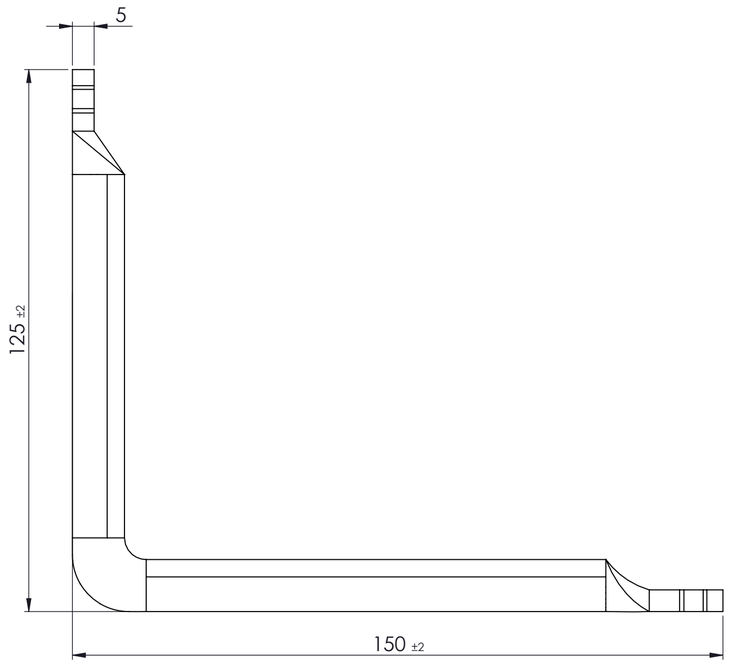


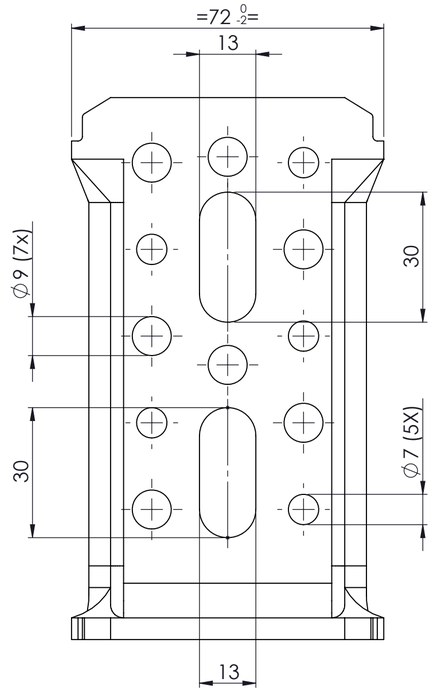


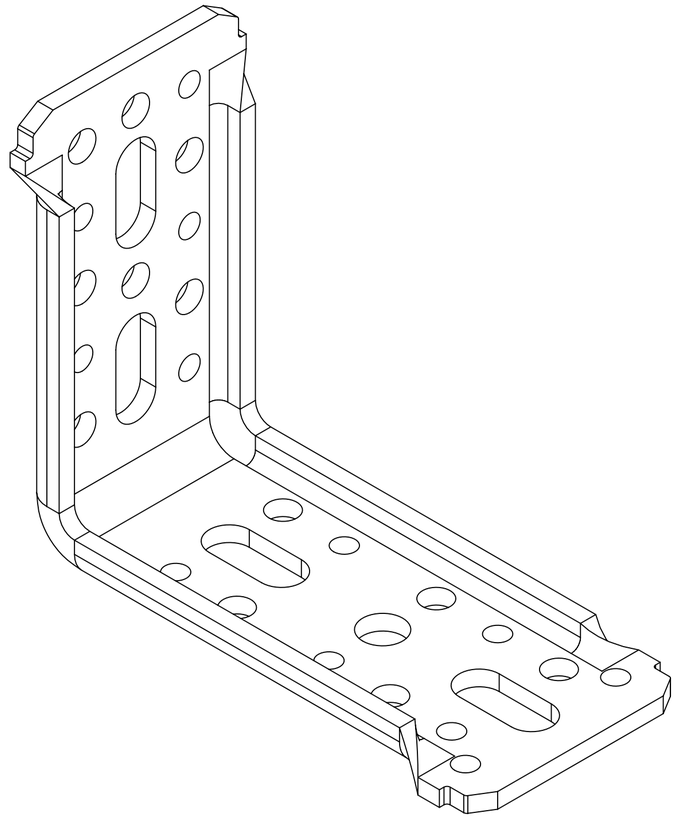

PRODUKTIE TEKENING

Opmerking: S350=350 N/mm2

Art.nr.:

Grondstof:

Stempel:

GEBR.BODEGRAVEN BV
verbindingen voor de bouw

| | | | |
|---|---|---|---|
| Accoord: | Get.: RdK | Getekend volgens NEN-norm | Materiaal: Zink Magnesium |
| | Datum: 20-11-17 | | Oppervlakte: |
| | Versie: | | Eenheid: mm |
| Datum: | Schaal: 1:1 | | Aantal: |
| | Tek.nr.: 073153 | Art.omschrijving: XL-Hoek 125x150 70x5 | A2 |

Atoomweg 2 tel: 0172 52 01 10 fax: 0172 57 17 53 www.gb.nl